3. PERSPEKTİF RESİMDEN GÖRÜNÜŞ ÇIKARMA UYGULAMALARI:

Uygulama 1: Aşağıda izometrik perspektifleri verilen üç parçanın ön, solyan ve üst görünüşleri eksiksiz olarak çizilmiştir. Perspektif resimler üzerindeki harfleri görünüşlerdeki ilgili yüzeyler üzerine yazınız.

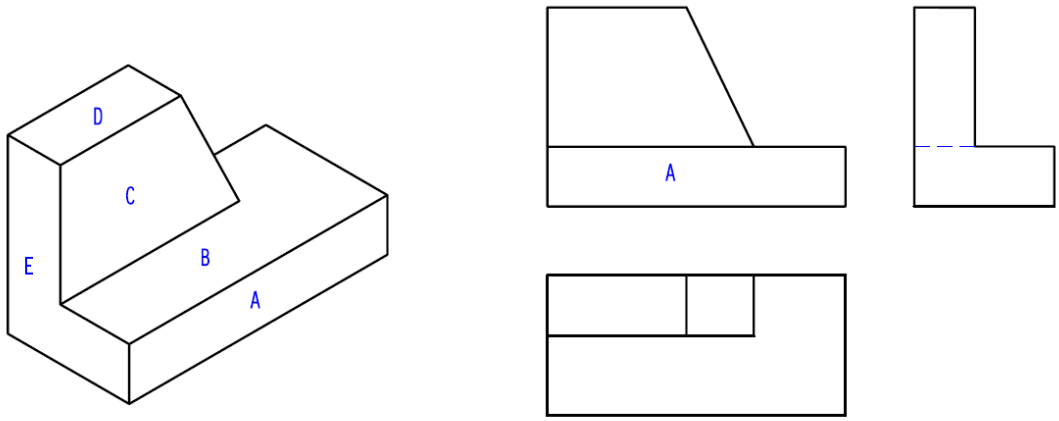

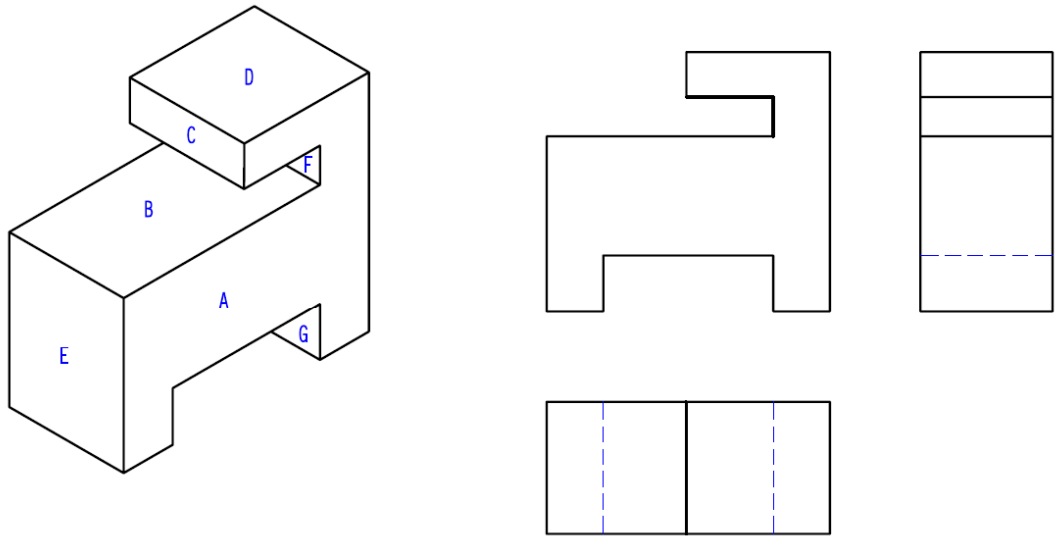

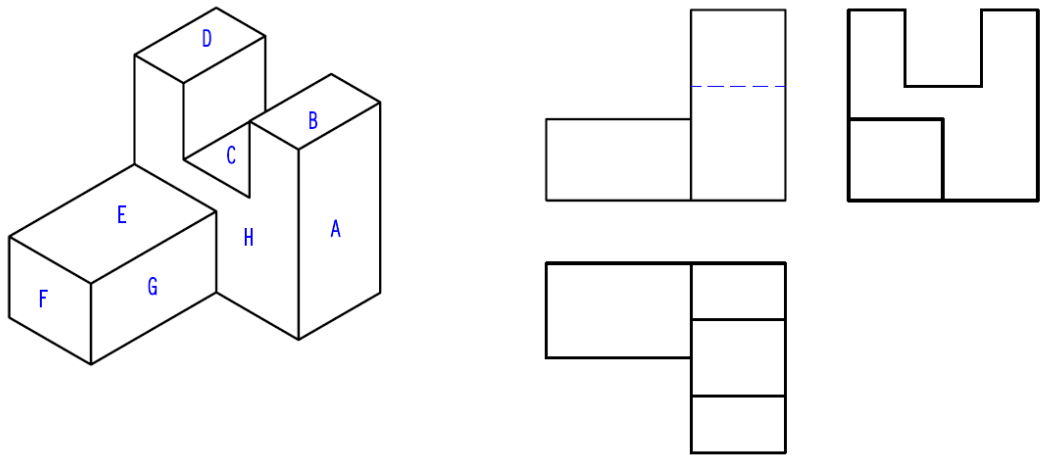

Uygulama 2: Aşağıda perspektifleri verilen altı parçanın ön görünüşlerini işaretleyiniz.

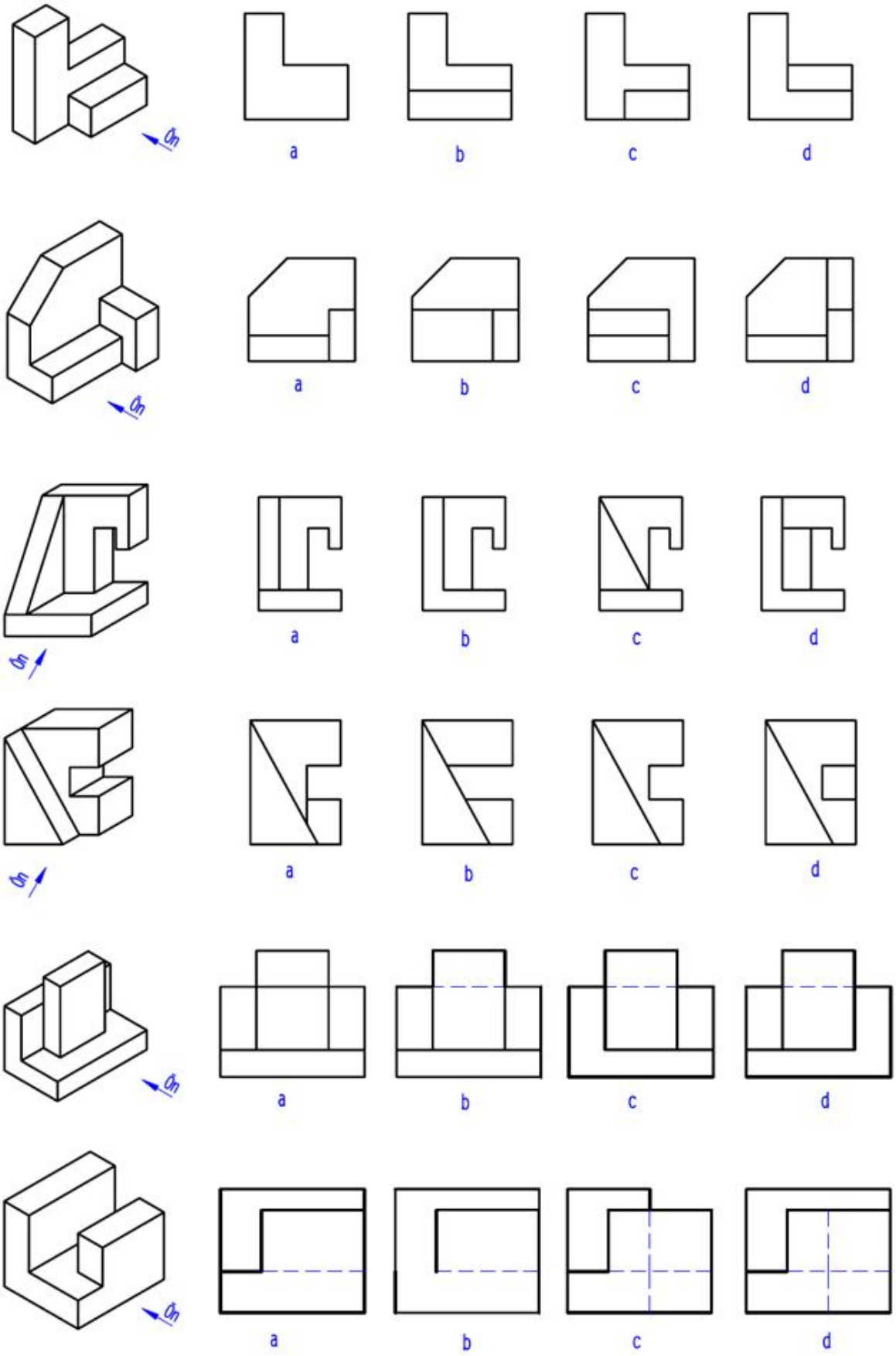

Uygulama 3: Perspektif resimleri verilen altı parçaya ait ön, sol yan ve üst görünüşler gruplar halinde verilmiştir. Hangi görünüşün hangi parçaya ait olduğunu belirleyerek tabloyu doldurunuz.

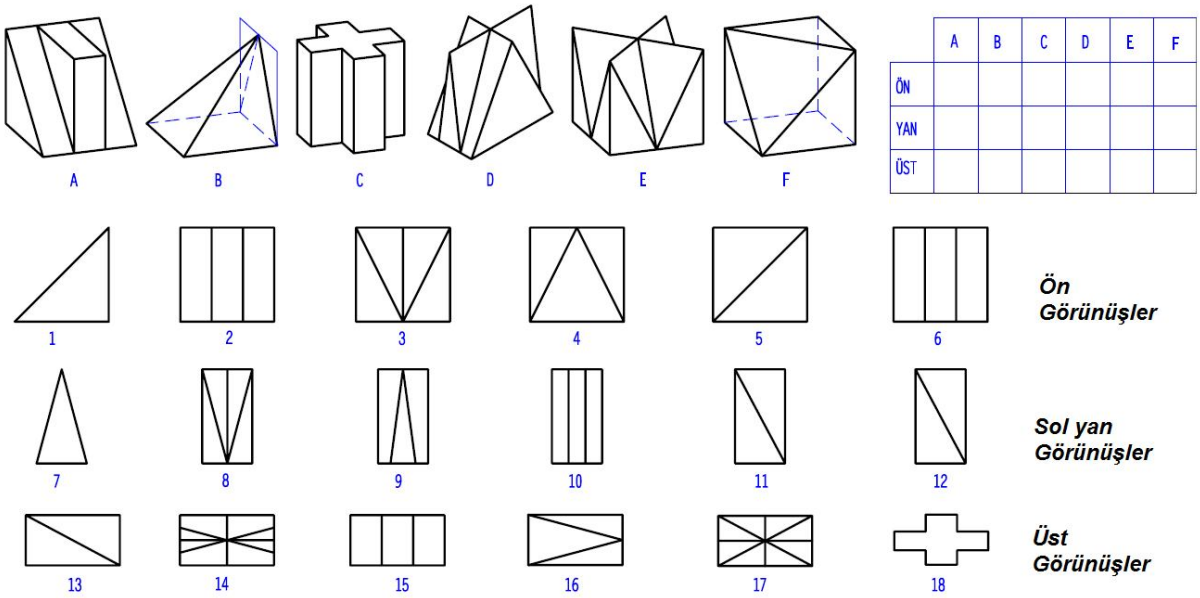

	A	B	C	D	E	F
ÖN						
YAN						
ÜST						

Uygulama 4: İzometrik perspektif resimleri verilen üç parçaya ait ön, sol yan ve üst görünüşler karışık halde verilmiştir. Hangi görünüşün hangi parçaya ait olduğunu belirleyerek tabloyu doldurunuz.

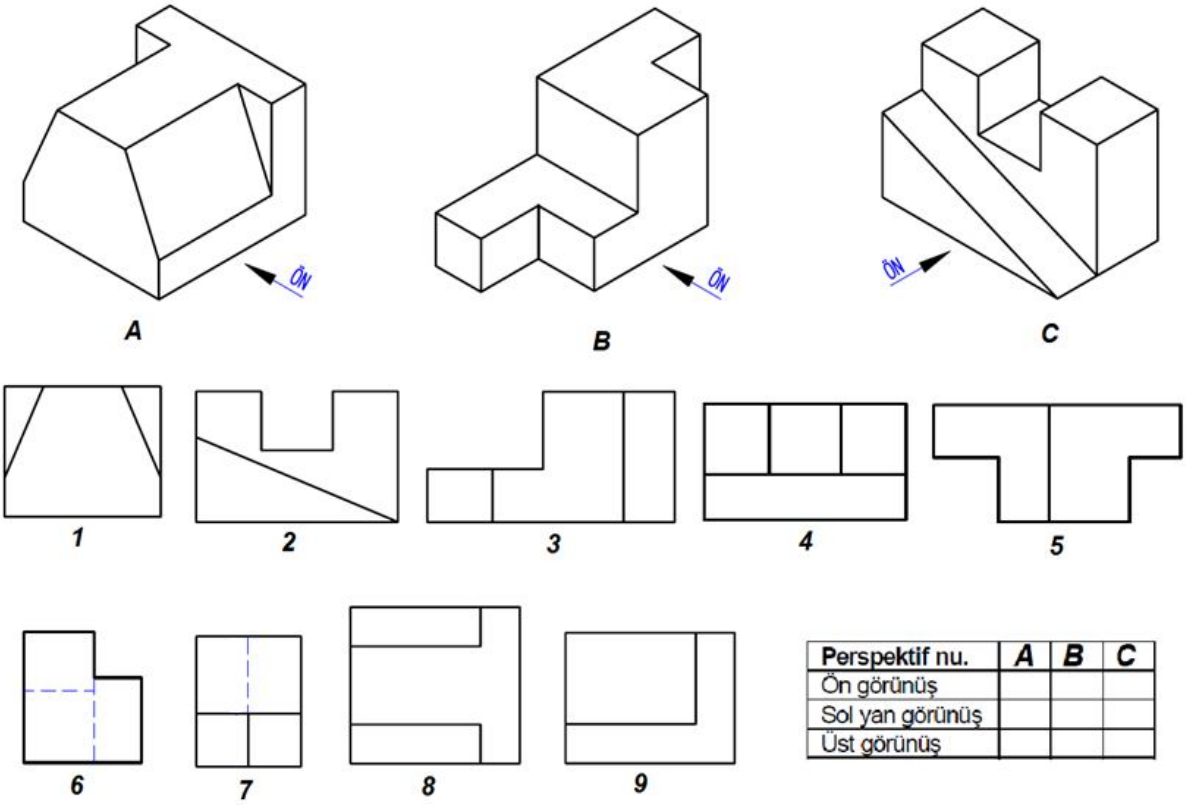

Perspektif nu.	A	B	C
Ön görünüş			
Sol yan görünüş			
Üst görünüş			

Uygulama 5: Perspektif resimleri verilen üç parçaya ait verilmeyen görünüşleri çiziniz ve eksik bırakılmış olan çizgileri tamamlayınız. (İpucu: Çizilecek görünüşler ve görünüşlerdeki tüm detaylar tam olarak bibirini karşılamalı, aynı yatay ya da düşey doğrultu üzerinde olmalıdır. Görünüşler arasındaki mesafe herzaman aynı kalmalıdır.)

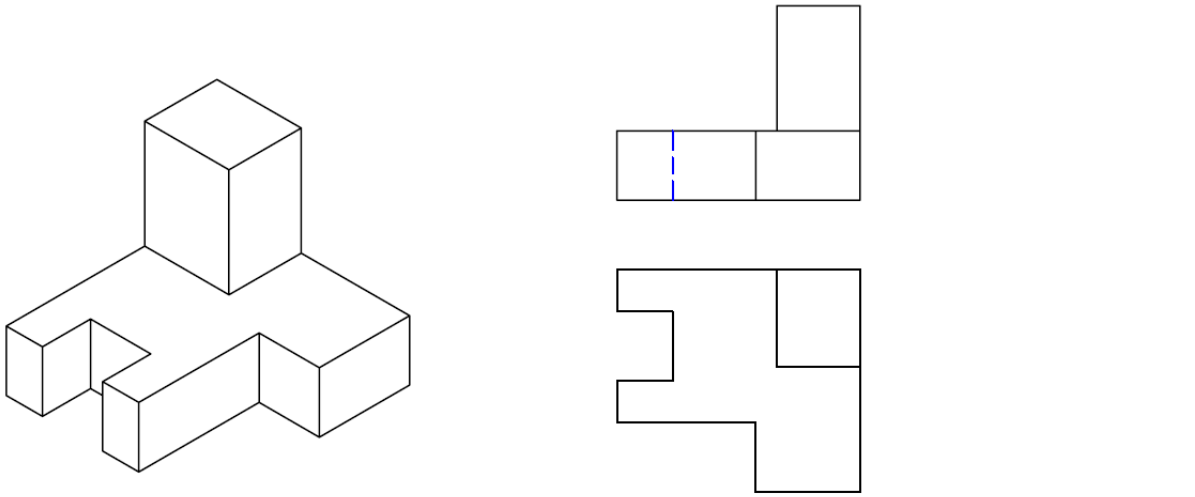

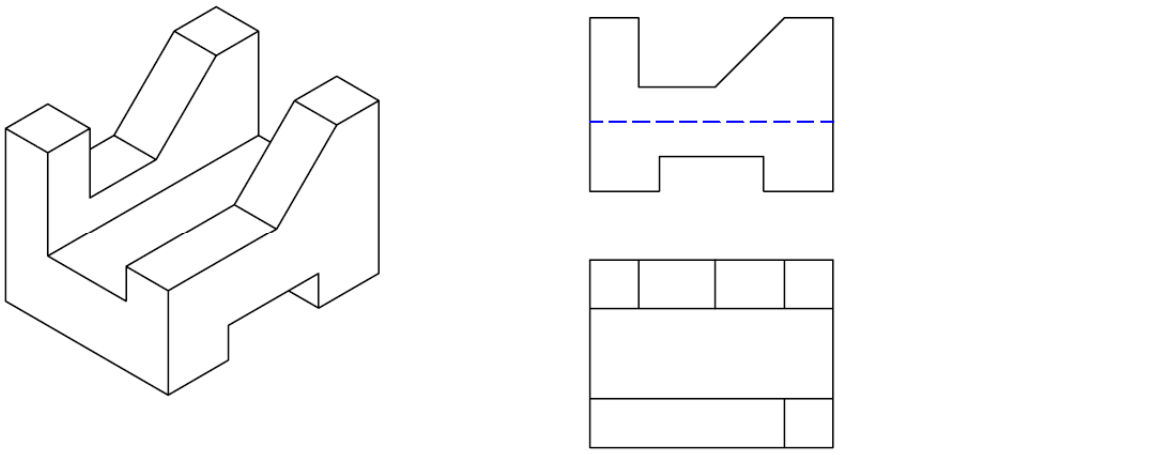

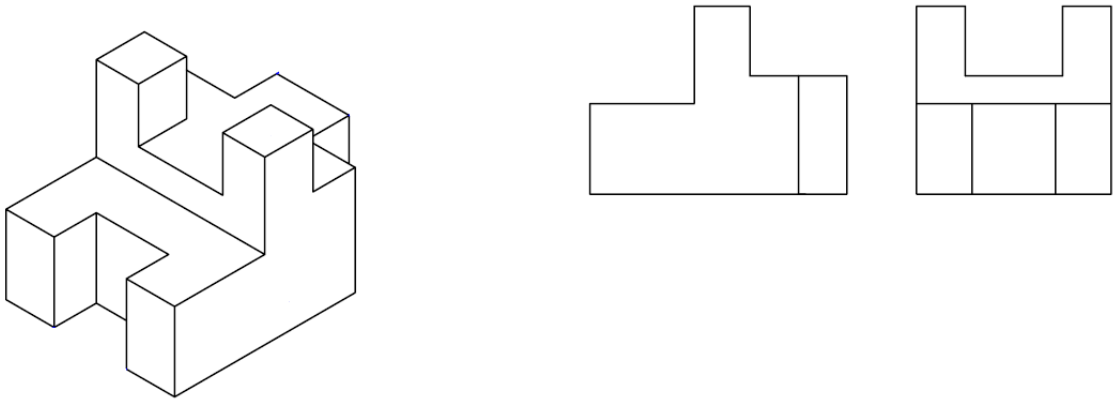

Uygulama 6: İzometrik perspektifleri verilen parçaların ön, solyan ve üst görünüşlerini sınırları işaretlenmiş olan alanlara çiziniz [1].

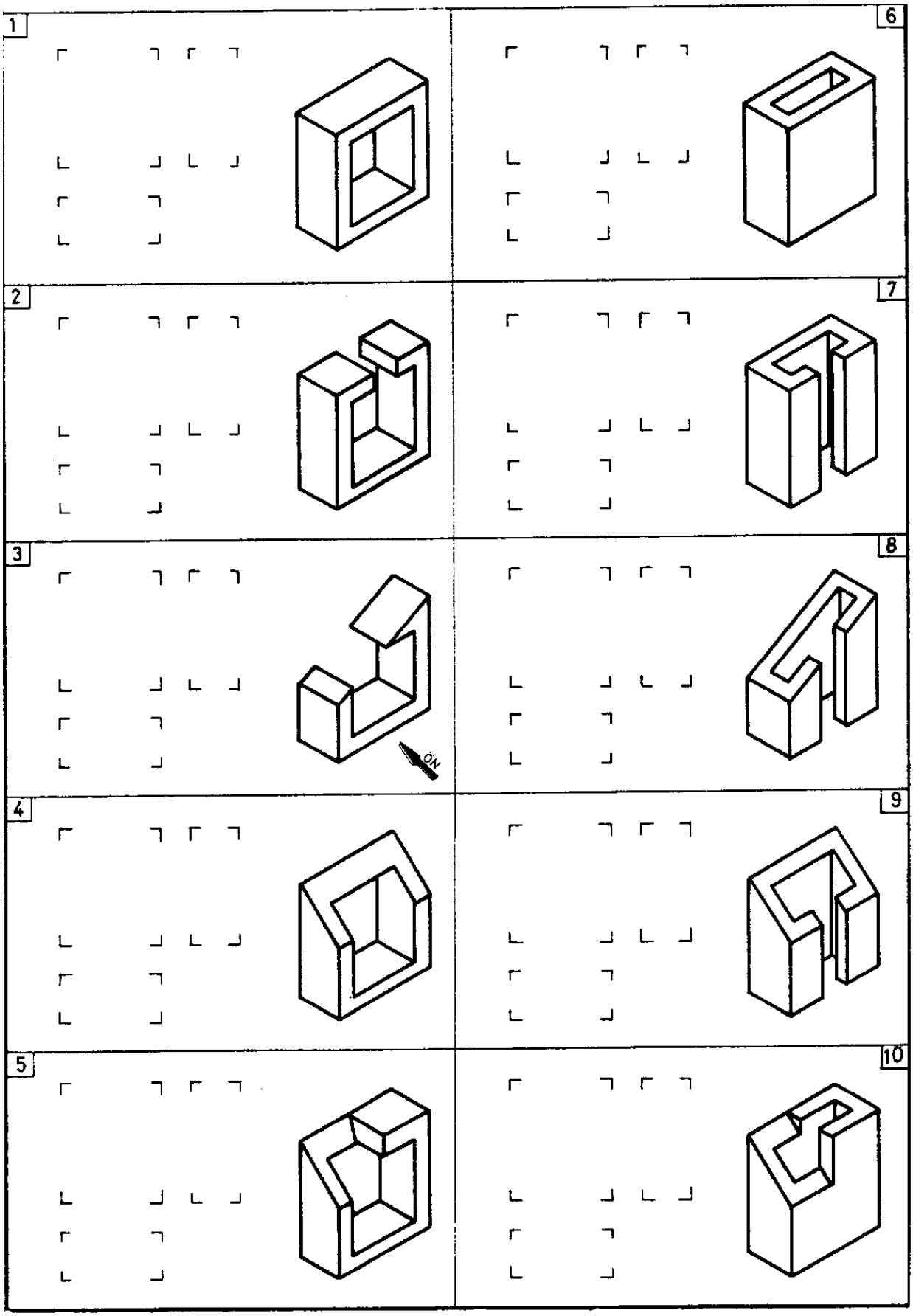

Uygulama 7: İzometrik perspektif resimleri verilen üç parçanın ön, solyan ve üst görünüşlerini, verilen ipuçlarından yararlanarak çiziniz.

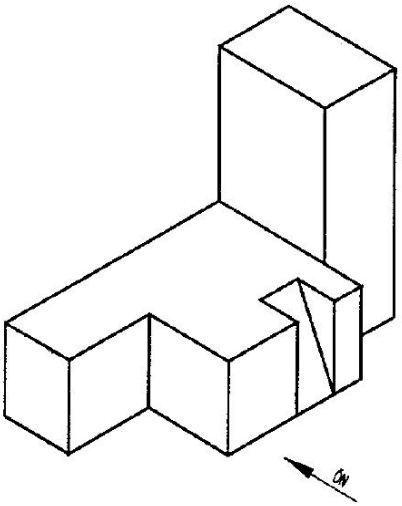

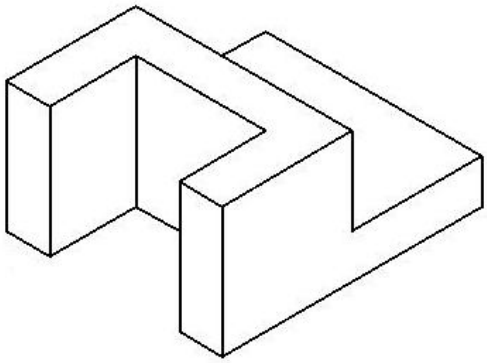

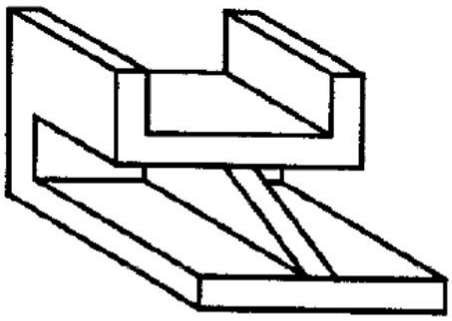

Uygulama 8: İzometrik perspektif resimleri verilen üç parçanın ön, solyan ve üst görünüşlerini, verilen ipuçlarından yararlanarak çiziniz.

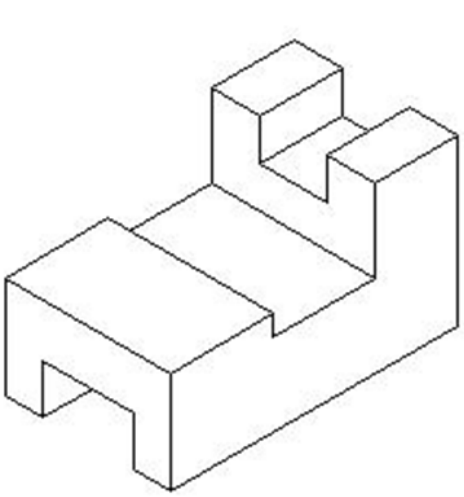

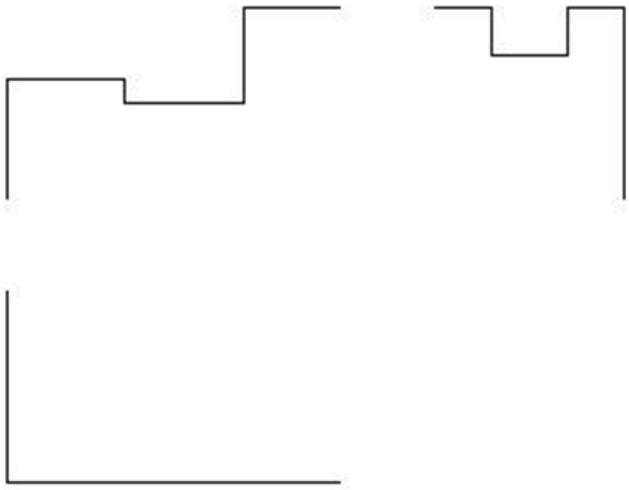

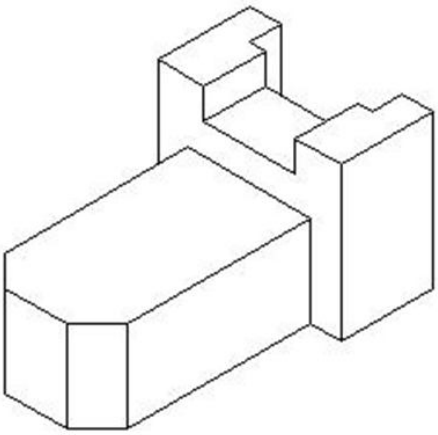

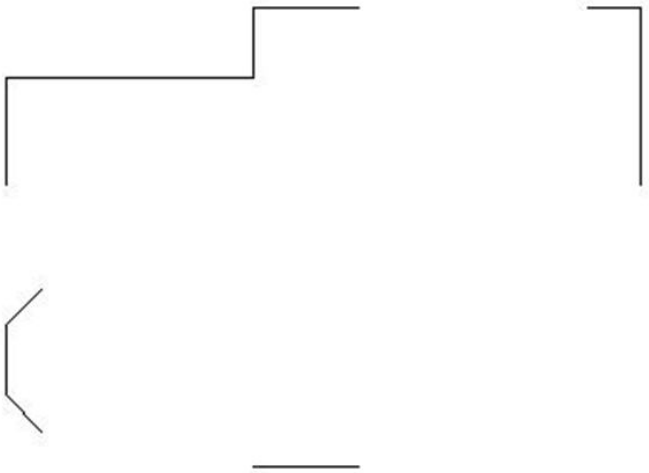

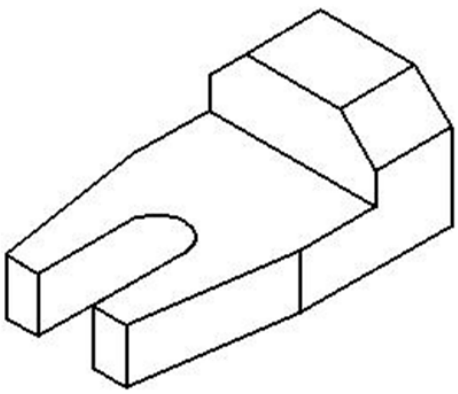

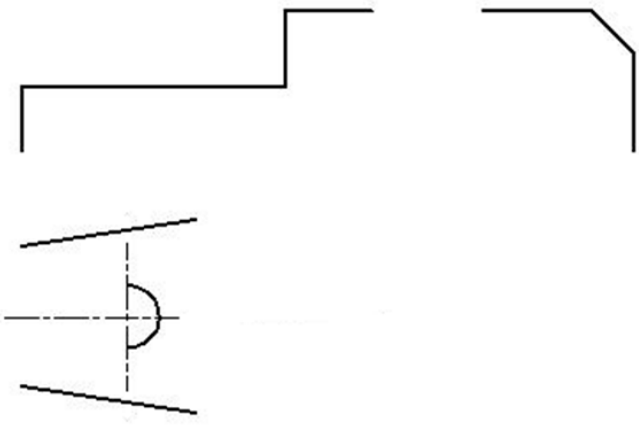

Uygulama 9: Perspektif resmi verilen iki kesik silindirin ön, solyan ve üst görünüşlerini çiziniz.

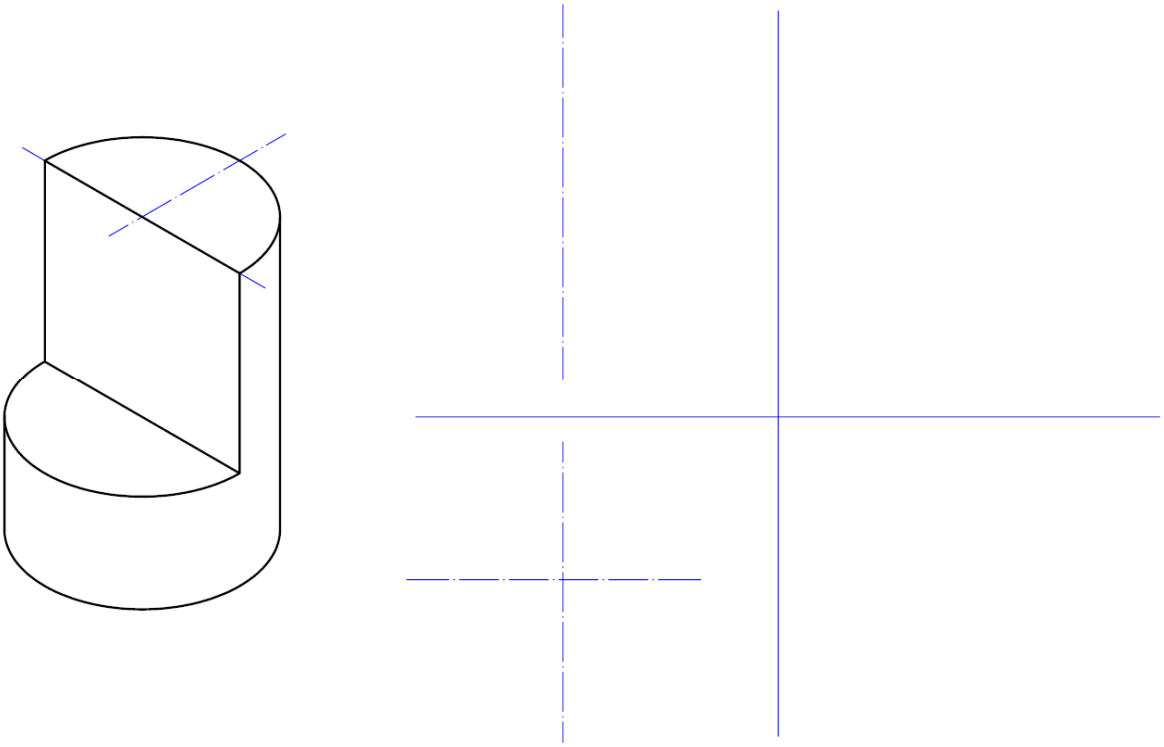

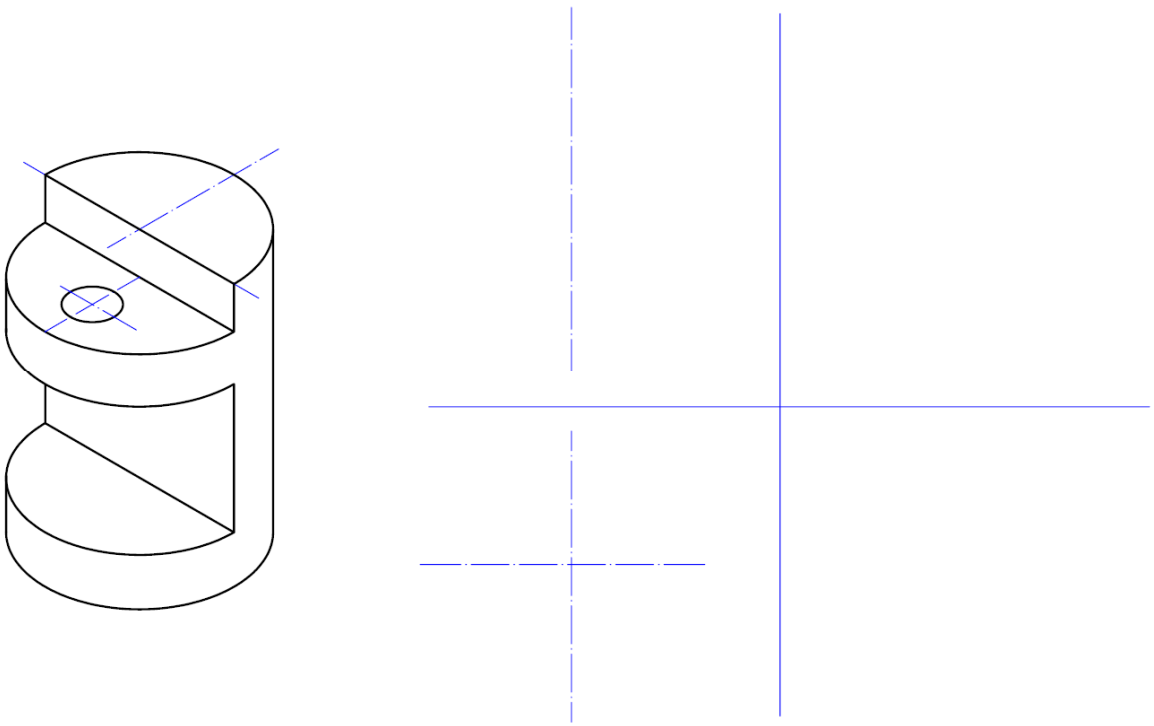

Uygulama 10: İzometrik perspektifi ve ölçüleri verilen parçanın ön, sol yan ve üst görünüşlerini 1:1 ölçeğinde çiziniz (perspektif resim ölçeği: 1:2) [9].

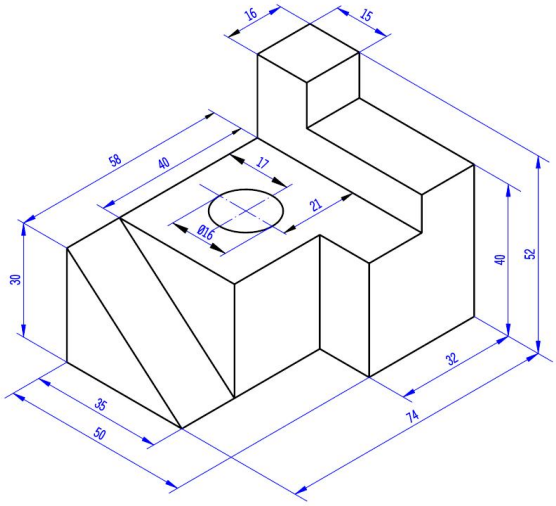

Uygulama 11: Aşağıdaki tabloda 15 adet parçanın perspektif resimleri ve görünüşleri verilmiştir. Bu görünüşlerin nasıl elde edildiklerini inceleyiniz [2].

